FABRICACIONES METALICAS

REPARACIONES Y MANTENIMIENTO

BASCULANTES Y CONTENEDORES METÁLICOS

CUBETAS DE RETENCIÓN Y ESTANTERÍAS

CAJAS DE PLÁSTICO Y CAJONERAS

PALETS METÁLICOS Y TRANSPORTE

CARROS SEGURIDAD Y ANTI-HURTO

RECAMBIOS Y ACCESORIOS VARIOS

CARROS TUBO

Medidas:
Base: 1.200 x 1.000 y 1.200 x 800 mm.
Alto total: 1.700 mm. alto útil: 1.500 mm.

Accesorios:
Puerta libro con cierre, anti hurto y abatible 50%.
Estantes intermedios. Pasapalas.
Acabados: Lacado azul o cincado.

CARRO VAGONETA
Medidas: L: 1.500 x A: 800 x H 1.500 mm.

CARROS MALLA

Medidas: Base: 1.200 x 800 mm. 1.200 x 1.000 mm. Alto útil: 1.500,1.700 y 2.000 mm.
Opciones: 3 laterales, puerta frontal abatible 50%, estantes intermedios. Guías para volteo.
Acabado: Lacado azul o cincado.

Medidas:
Base: 800 x 600 x 1.700 mm.

Información y pedidos 663 908 881 ventas@carrospf.com www.carrospf.com

ROLLTAINER DESMONTABLES

Medidas:
Base: 1.200 x 800 / 800 x 700 mm. Alto: 1.800 mm.

CARROS PLEGABLES

Ideales para la distribución de productos donde el espacio de almacenaje sea escaso.
Los carros se pueden plegar en vacío ahorrando un 75% de espacio.
Medidas: L: 1.200 x A: 800 x H: 1. 800 con 1 ó 2 puertas tipo libro en lado 1.200 mm.

CARROS DE SEGURIDAD DESMONTABLES

Medidas:
Base: 1.200 x 800 / 800 x 700 mm.
Alto: 1.800 mm.

CESTA EXPOSITORA

CARROS PLATAFORMA

PLATAFORMA CON TIMON
Medidas de base: 1.000 x 600 mm.
Alto total: 950 mm.

PLATAFORMA REALZADA 2 TIMONES
Medidas de base: 1.000 x 600 mm.
Altura de plataforma: 220 mm.

CARRO MALLA 2 TIMONES
Medidas de base: 1.200 x 800 mm.
Alto total: 750 mm.

PLATAFORMA REALZADA 2 LATERALES
Medidas: Base: 1.200 x 800 mm.
Altura plataforma: 220 mm.
Total: 1.000 Capacidad: 250 Kg.
Ruedas de 125 mm.

2 /3 PLATAFORMAS CHAPA/MADERA
Medidas: 1.000 x 600 mm.
Alt. 1.000 mm.
Superficie: 850 x 500 / 1.000 x 600 mm.

CARRO DOS LATERALES
Medidas:
L: 1.600 x A : 800 x H 1.000 mm.

CARRO POLIETILENO
De 250 / 400 / 600 Litros.

CARRO MALLA SEPARADORES VERTICALES Y PUERTA
Medidas: 1.200 x 800 mm.

CARRETILLA DE MANO

PALETS METÁLICOS

Chapa lisa / Chapa ondulada. 2 o 3 patines o tacos. **Medidas:** 1.200 x 1.000 / 1.200 x 800 Alto: 150 mm.

PRODUCTOS VARIOS

MESA DE TRABAJO
Medidas: L: 1.500 x A: 1.000 x H 900 mm.
Acabados según necesidades.

MESA DE TRABAJO
Medidas: L: 1.500 x A: 1.000 x H 900 mm.
Realce: 500 x 500 mm.

CARRO DE TRABAJO CON TOMA DE ENERGIA
Medidas:
L: 650 x A: 420 x H: 950 mm.

CESTA EXPOSITORA

CESTA DE FILTROS

CONTENEDOR TRANSPOTE VIDRIOS

BASE RODANTE

CONTENEDOR BASE PALET

Adaptables a palet de madera, plastico y metálico.
Desmontable y apilables.

B-2
Medidas:
Base: 1.200 x 1.000 /
1.200 x 800 mm.
Alto útil:
1.200 / 1.500 / 2.000 mm.

B- 4
Carga 1.000 Kg.

CONTENEDOR PLEGABLE

Medidas:
1.200 x 800 / 1.200 x 1.000 mm.

CARROS DE SEGURIDAD Y ANTI HURTO

Económicos y funcionales; si necesita transportar o almacenar mercancías susceptible de que se pierda, los carros anti hurto lo solucionan de forma económica y segura; con ruedas, traspalets o grúas, se puede manipular fácilmente con el fin de darle máxima capacidad de adaptación a cualquier medio y situación.

2 Puertas tipo libro de seguridad; anclaje en la parte superior e inferior.
Medidas: Base: 1.200 x 1.000 / 1.200 x 800 Alto Útil: 1.500 / 1.700 / 2.000 mm. **Accesorios:** Estantes intermedios.

CONTENEDORES

CONTENDOR CHAPA

CONTENEDOR MALLA CON PUERTA
Lado: 1.200 mm.

CONTENDOR SOPORTE PUNTALES

Medidas: L: 1.300 x A: 765 x H: 745 mm.

CESTON CHAPA
Medidas en mm:

L	A	H	h
1.200	1.000	600	500
1.200	800	600	500
1.000	800	600	500
800	500	500	400

Opciones:
Puerta, patines tren de rodillo.

CONTENEDORES PLEGABLES

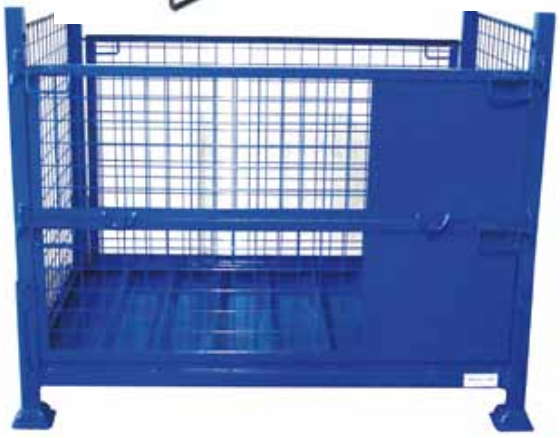

CONTENEDOR PLEGABLE SOBRE LA BASE Y CON PUERTA. R-50
Medidas N/E: L: 1.200 x A: 800 x H: 800 mm.

CONTENEDOR DESMONTABLE Y APILABLE

Máxima versatilidad y funcionalidad para una manutención racionalizada; los contenedores se pueden adaptar a múltiples necesidades especiales. Tanto los plegables como los desmontables, son ideales para una logística de media y larga distancia ahorrando hasta un 90% de su volumen en el trasporte de retorno y en los almacenes, en los cuales el espacio y las economías están íntimamente relacionados.

ESTANTERIAS NEUMÁTICOS PLEGABLES

Camión: L: 2.290 x A: 720 x H: 1.340 mm. **Furgoneta:** L: 2.290 x A: 1.310 x H: 1.060 mm. **Automóvil:** L: 2.290 x A: 1.210 x H: 860 mm.

SOPORTE SACA - BIG BAGS

Apilable a 4 alturas y desmontable.
Carga unitaria: 1.000 Kg.

Cazoleta con borde vuelto para no deteriorar el suelo.

Medidas de base en mm:
Exteriores L: 1.115 x A: 1.115 x H 300.
Interiores L: 880 x 880.
Exteriores: L: 1.235 x A: 1.235 x H: 300.
Interiores: L: 1000 x 1000.
Exteriores: L: 1.335 x A: 1.335 x H: 300.
Interiores: L: 1100 x A: 1100 x H: 300.
Altura de los puntales:
Para sacas de altura 1.000 / Puntal de 1.500 mm.
Para sacas de altura 1.500 / Puntal de 2.000 mm.
Para sacas de altura 2.000 / Puntal de 2.500 mm.
También se fabrica a medida.

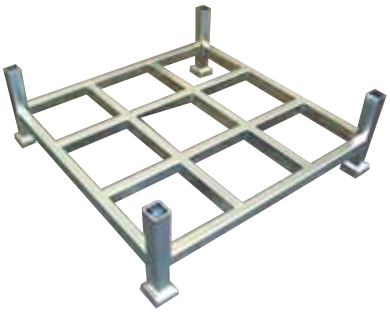

MANU- BAG

ESTANTERIAS MOVILES (MANU RACK)

Para almacenamientos puntuales, las estanterías MANU RAC, son ideales. Fáciles de montar, gran capacidad de carga, estables y cuando no se necesitan, se desmontan ocupando un espacio mínimo. Para 1 o 2 palets.
Carga Unitaria: 1.000 Kg.

MANU RAC 2.
Para dos palets de: 1.200 x 800 mm.
Medidas exteriores en la base:
2.020 x 1.180 mm.
Altura de los puntales:
1.000 / 1.200 / 1.500 / 2.000 mm.

MANU RAC 1.
Para un palets de: 1.200 x 800 o 1.200 x 1.000 mm.
Medidas Exteriores de base: 1.550 x 1.180 mm.
Altura de puntales: 1.000 / 1.200 / 1.500 / 2.000 mm.

CONTENEDORES VARILLA PLEGABLES "UNBOX"

Unbox: Medidas: L: 1.200 x A: 800 x H: 980 mm. **FT:** Medidas: 1.200 x 1.000 x 1.150 mm. **Estandar:** L: 1.140 x A: 840 x H : 975 mm.
Apilables: 4 alturas. Carga unitaria: 800 Kg. Altura del pelgado: 300 mm.
Opciones: Tapa anti hurto, ruedas, separadores internos horizontal y vertical. Puerta abatible 50% lado 1.200 mm.

CONTENEDOR TEXTIL

Medidas:
L: 1.600 x A: 1.100 x H: 1.000 mm.
Opciones:
Rígido o plegables, ruedas, patines
y bandejas intermedias.

CONTENEDORES BASCULANTES ESTANCOS

Medidas:	Capacidad en Litros
L: 1.450 x A: 2.080 x H: 1.100	2.000
L: 1.450 x A: 1.580 x H: 1.100	1.250
L: 1.450 x A: 1.280 x H: 1.100	1.000
L: 1.450 x A: 1.080 x H: 1.100	750
L: 1.250 x A: 1.580 x H: 800	650
L: 1.250 x A: 1.280 x H: 800	500
L: 1.000 x A: 1.550 x H: 670	300

Características:
- Vasculación sobre raíl plano.
- Sistema de bisagra para un deslizamiento suave.
- Doble soldadura de la cuba por el interior y exterior.
- Doble gancho y doble muelle de cierre.
- Vasculación y posición de reposo desde el puesto del conductor de la carretilla.
- Chapa de 2, 3 ó 5 mm.

Opciones: Ruedas, tacos, inox, galvanizado.

CONTENEDORES BASCULANTES APILABLES

Medidas:			Capacidad en Litros
Boca: 1.600 x 1.200	Base: 1.200 x 1.250	Altura: 1.000	1.710
Boca: 1.200 x 1.000	Base: 1.000 x 900	Altura: 800	840
Boca: 1.200 x 800	Base: 900 x 800	Altura: 800	670

CONTENEDORES VOLTEABLES

Medidas:	Capacidad en Litros
L: 1.290 x A: 1.135 x H: 1.015 mm.	1.400

Se puede hacer a medida según necesidades.

CUBETAS DE RETENCIÓN

CUBETA DE RETENCIÓN TRANSICUBAS 1.000 l

Medidas: L:1.400 x A: 1.500 x H: 600 mm.

ESTANTERIAS PARA CONTENEDORES DE 200 L

Medidas: 1.380 x 580 x 850 mm.

CUBETA COLECT. 2 BIDONES MÓVIL

Medidas: 1.220 x 1.300 x 830 mm.

CONTENEDOR 1000 LITROS

Medidas: 1.200 x 1.000 x 1.175 mm.

CUBETA RETENCIÓN 4 CONTENEDORES

Medidas: 1.200 x 1.200 x 285 mm.

CUBETA RETENCIÓN 2 CONTENEDORES

Medidas: 1.200 x 800 x 360 mm.

CUBETA RETENCIÓN 2 CONTENEDORES 1.000 LITROS

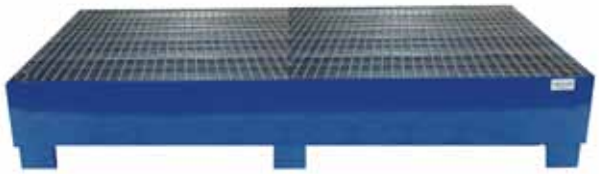

Medidas: L: 2.500 x A: 1.500 x H: 400 mm.
(Superficie de rejilla Tramex)

CUBETA RETENCIÓN 2 CONTENEDORES 1.000 LITROS

Medidas: L: 2.500 x A: 1.500 x H: 400 mm.
(Superficie travesaños).

Medidas: Según necesidades. Para 2 o mas contenedores.
Tanto las cubetas colectoras como los suelos, **se pueden fabricar según las necesidades del cliente.**

SUELO DE RETENCIÓN

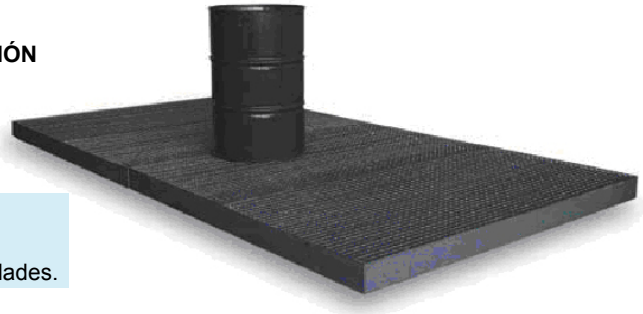

Medidas:
Alto: 78 mm.
Base: según necesidades.

ARMARIOS Y CASETAS DE SEGURIDAD

2 Bidones de 200 Litros en horizontal.
Medidas: 1.500 x 1.250 x 1.470 mm.

6 Bidones de 200 Litros en horizontal.
Medidas: 2.250 x 1.250 x 2.275 mm

8 Bidones de 200 Litros en horizontal
Medidas: 3.000 x 1.250 x 2.250 mm

Armario 3 Cubas de 1.000 Litros.

· Con cubeta colectora interior.
· Apilables.
· Se pueden manipular con los medios mecánicos tradicionales y también con grúa.
· Acabado estandar; Pintado azul Epoxi o según demanda.
· Se fabrican todo tipo de armarios según necesidades del cliente.

CONTENEDORES APERTURA FRONTAL E INFERIOR

Apertura Lateral
Medidas: L: 2.300 x A: 1.150 x H: 1.150 mm Capacidad: 2.000 L
L: 1.150 x A: 1.150 x H: 1.150 mm Capacidad: 1.000 L

Apertura Inferior
Medidas: L: 2.000 x A: 980 x H: 1.460 mm Capacidad: 2.000 L
L: 1.320 x A: 880 x H: 1.460 mm Capacidad: 1.200 L
L: 1.320 x A: 880 x H: 1.260 mm Capacidad: 1.000 L
L: 1.320 x A: 880 x H: 780 mm Capacidad: 700 L

TOLVAS DE LLENADO, VACIADO O TRANSPORTE

TOLVA TORNILLERIA APILABLE.

Medidas:
L: 1.000 x A: 500 x H: 600 mm.

TOLVA MEZCLA Y LLENADO.

Medidas:
L: 1.300 x A: 1.000 x H: 800 mm.

TOLVA DE TRANSPORTE CON TAPA APILABLE.

Medidas:
L: 1.000 x A: 1.000 x H: 1.250 mm.

TOLVA DE VACIADO DE BIG BAGS.

Medidas:
L: 1.000 x A: 1.000 x H: 2.500 mm.

TOLVA DE LLENADO DE BIG BAGS.

Medidas:
L: 1.300 x A: 1.000 x H: 800 / 3.300 mm.

TOLVA DE INOX.

Medidas:
L: 1.000 x A: 1.000 x H: 1.000 mm.

Las las tolvas se pueden fabricar según necesidades del cliente. **Acabados:** Pintado Epoxi, cincado...

REPARACION Y MANTENIMIENTO

Reparamos, modificamos y hacemos mantenimiento de carros y contenedores.

RECAMBIOS Y ACCESORIOS

Ruedas de diferentes diámetros y caracteristicas.

CARGOPALET

Contenedor
para baterías.

GRAN CAPACIDAD Y RESISTENCIA
La gama Cargopalet ha sido estudiada para movilización de grandes cargas y tiene dos características: resistencia e indeformavililidad, gracias a las paredes con columnas de refuerzo y al fondo nerviado. Alta gama de modelos; Monobloc, con puerta lateral, plegables, plegables con puerta lateral abatible al 50%.
Los contenedores plegables, permiten un ahorro de espacio en vacio del 63% de su volumen.
Dimesinones estandarizadas:
1.000 x 700 x 650 mm, 1.200 x 1.000 x 847 mm, 1.200 x 800 x 850 mm.

PALETA PLÁSTICO

LIGEROS Y RESISTENTES
Fabricados con resinas sintéticas, resistentes a los agentes químicos y a la intemperie manteniendo siempre una tara constante.
Admiten todo tipo de carga, con patines, superficie llena o rejada, con rebordes o lisos.
Dimensiones estandarizadas de 1.135 x 1.135 mm, 1.200 x 1.000, 1.200 x 800, 800 x 600 mm.

CAJAS DE PLÁSTICO

LOGISTICA ESTANDARIZADA
Dimensiones N/E para adaptarlas a los palets estandarizados de 1.200 x 1.000 mm, 1.200 x 800 mm, 800 x 600 mm. Optimizacion del espacio interno, limpio y sin rincones. Alta resistencia al apilado debido a sus nervios exteriores para garantizar un trasporte seguro. Fondo liso y/o reforzado. Alta resistencia a los agentes quimicos y la humedad.

CAJONERAS, ESTANTES Y LOSETAS

ORDEN EN TODO Y PARA TODO
¿Todo en orden y al alcance de la mano? Es facil la organización y archivos de almacenes y oficina. El criterio basico, es la modularidad, para componer rapidamente estructuras expansibles en el tiempo.
Cajoneras, estantes y archivadores – en material resistente y antichoque- son proyectados para el uso optimo de los espacios.

CONTENEDORES PARA BASURA

4 RUEDAS DE 200
Capaciadad:
660 litros: Medidas: 1.260 x 780 x 1.250 mm. Peso: 43 Kg.
770 litros: Medidas: 1.260 x 800 x 1.370 mm. Peso: 46 Kg.
1.100 litros tapa plana. Medidas: 1.270 x 1.115 x 1.470 mm. Peso: 65 Kg.
1.100 litros tapa basculante. Medidas: 1.270 x 1.115 x 147 mm. Peso: 65 Kg.

SOPORTE BOLSAS DE BASURA
Medidas: 450 x 450 x 1.040 mm.
Opciones: Sin o con tapa.

RODANTES 2 RUEDAS DE 200
60 litros. Medidas: L: 550 x 450 x 700 mm.
Peso 7,6 Kg.
80 litros. Medidas: 530 x 448 x 1.010 mm.
Peso : 10 Kg.
120 litros: Medidas: 550 x 480 x 1.010 mm
Peso: 9,6 Kg.
240 litros: Medidas: 740 x 580 x 1.100 mm.
Peso: 14,5 Kg.
340 litros: Medidas: 880 x 590 x 1.110 mm.
Peso: 21,4 Kg.
Opciones: Pedal de apertura y aro sujeta bolsas.

CUBETAS DE RETENCIÓN PLÁSTICAS

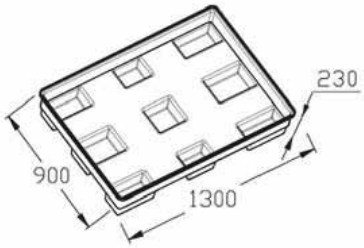

2 contenedores de 1.000 L
Dimensiones en mm:
2.340 largo x 1.360 ancho x 510 alto.
Carga admisible: 2.800 kg.

4 bidones. Dimensiones en mm:
1.280 largo x 1.280 ancho x 275 alto.
2 bidones. Dimensiones:
1.220 largo x 820 ancho x 330alto.

FABRICACIONES METALICAS

c/ Emili Sola i Cortes 2-4 Pol. Sud.
08191 RUBÍ (Barcelona)
www.carrospf.com
ventas@carrospf.com
Tel.: 93 587 13 40 Fax: 93 588 30 28
Móvil: 663 908 881